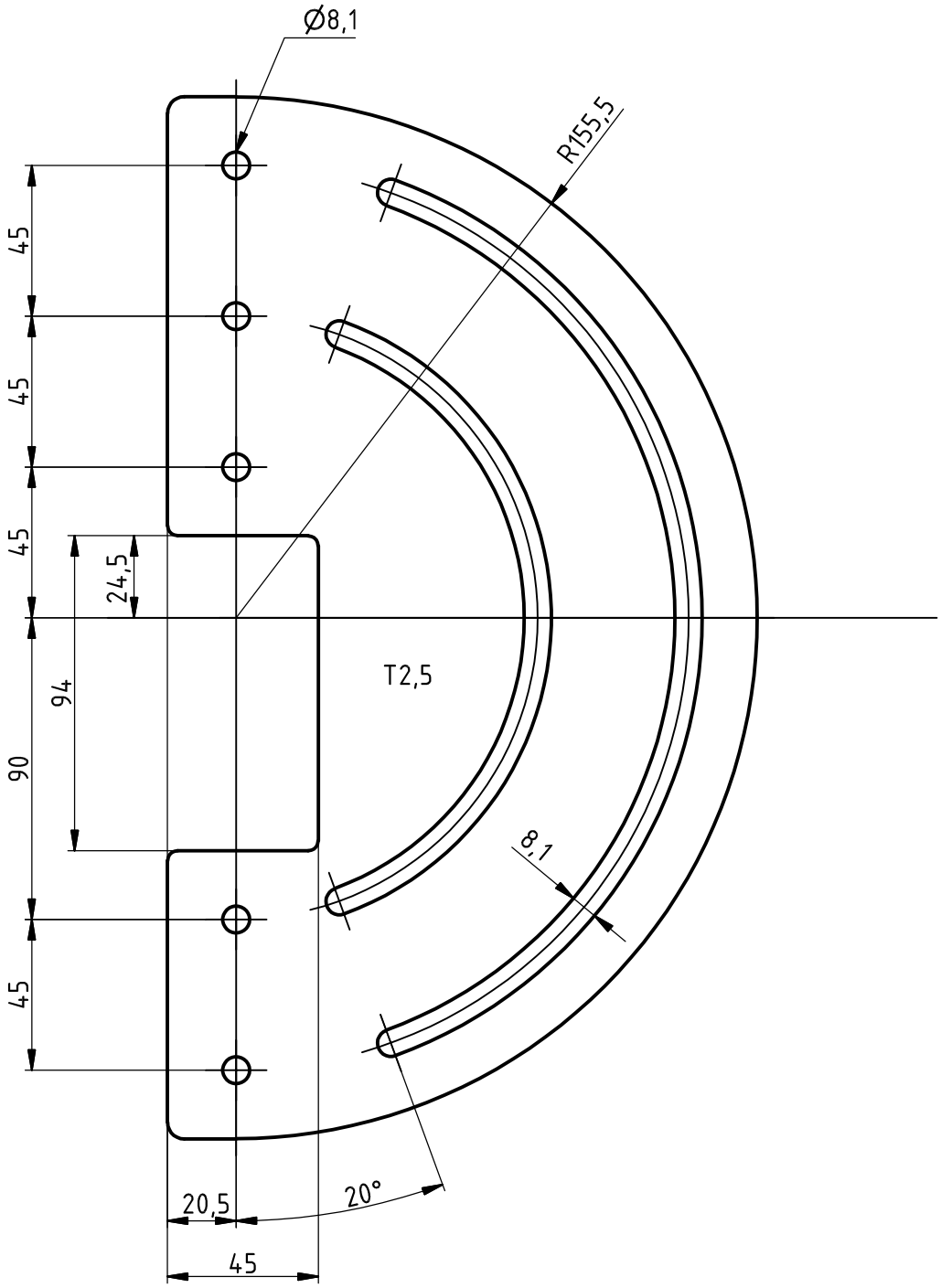

APMENGINEERING

www.apme.cz

VÝZTUHA RÁMU - VPUV-45-VA