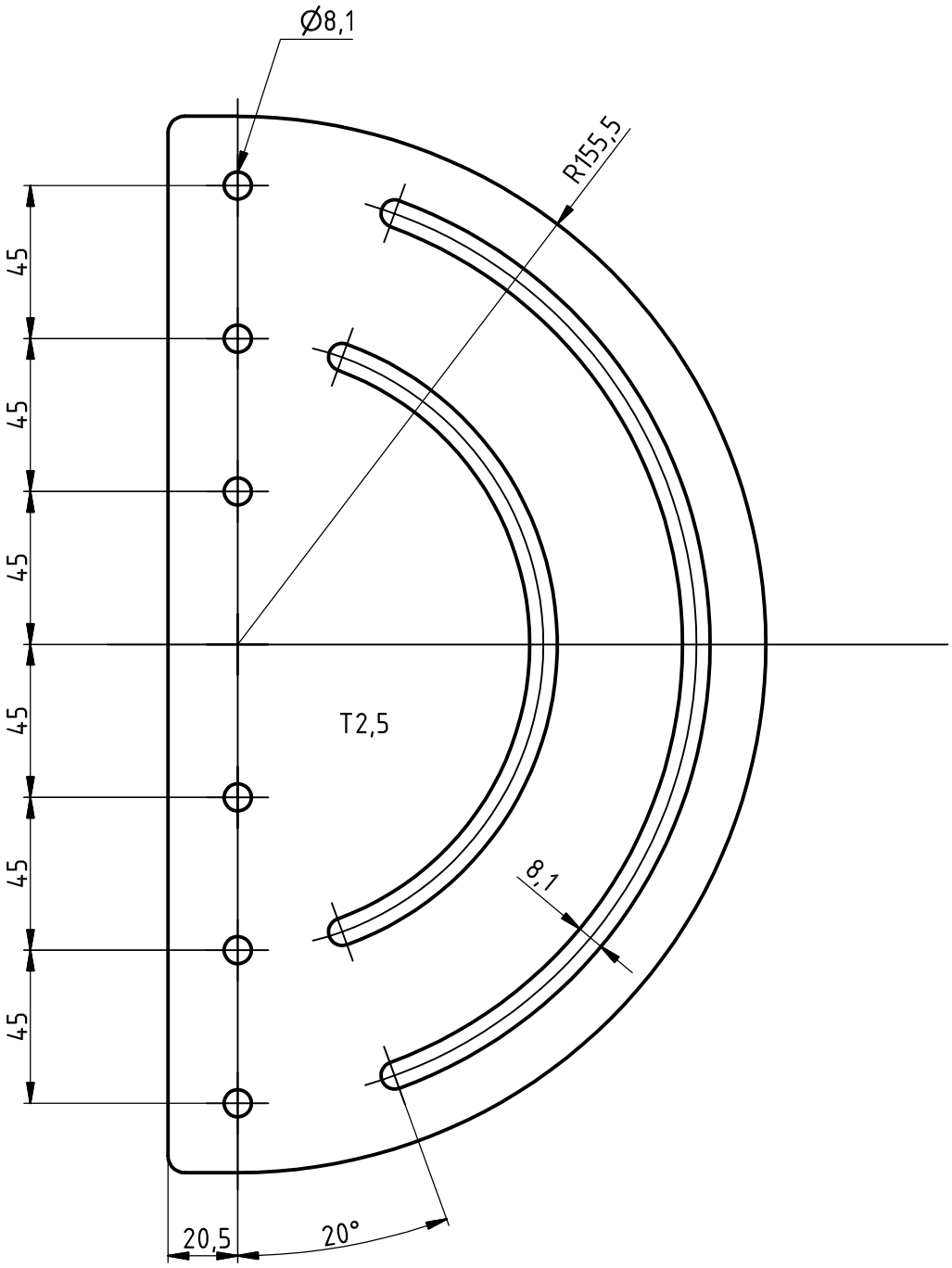

APMENGINEERING

www.apme.cz

VÝZTUHA RÁMU - VPUT-45-VA