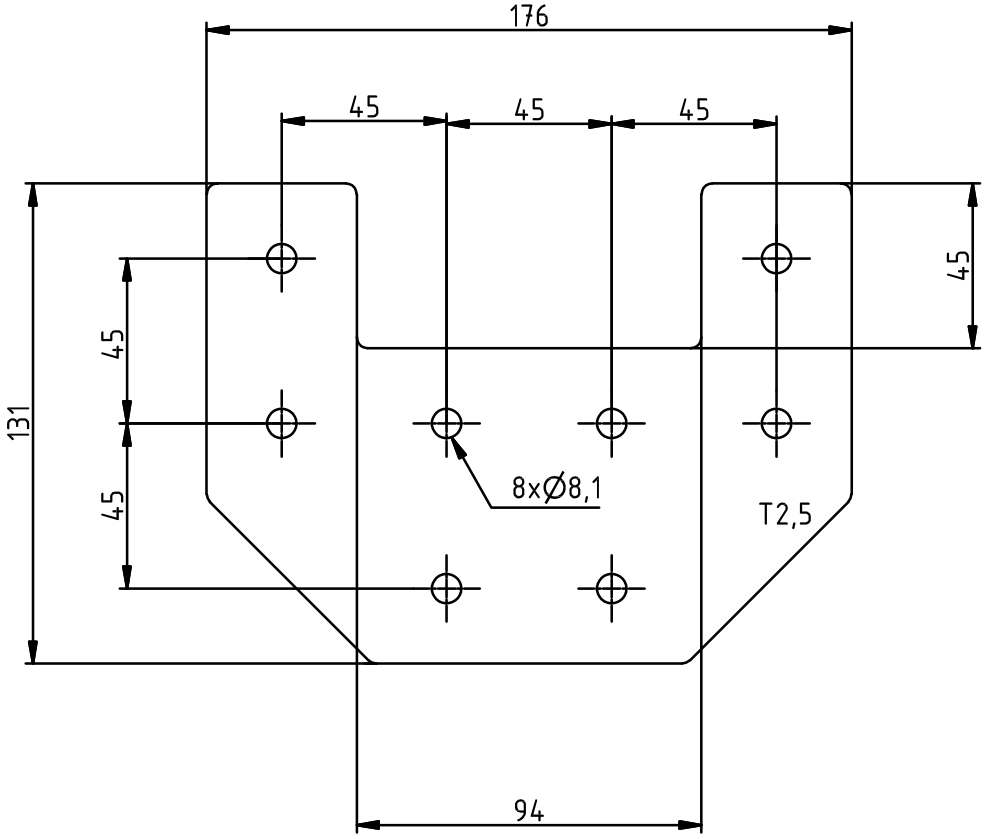

APMENGINEERING

www.apme.cz

VÝZTUHA RÁMU - VPLV-45-VA