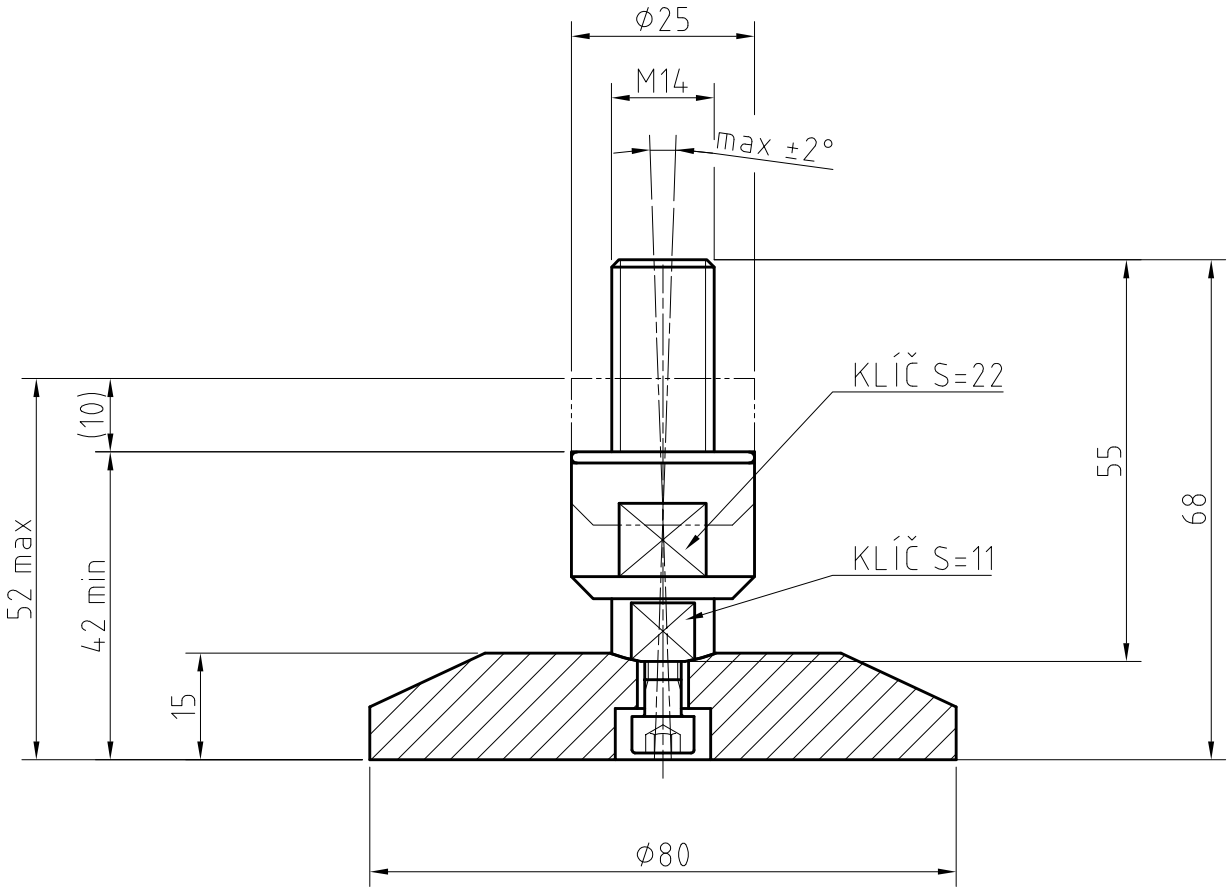

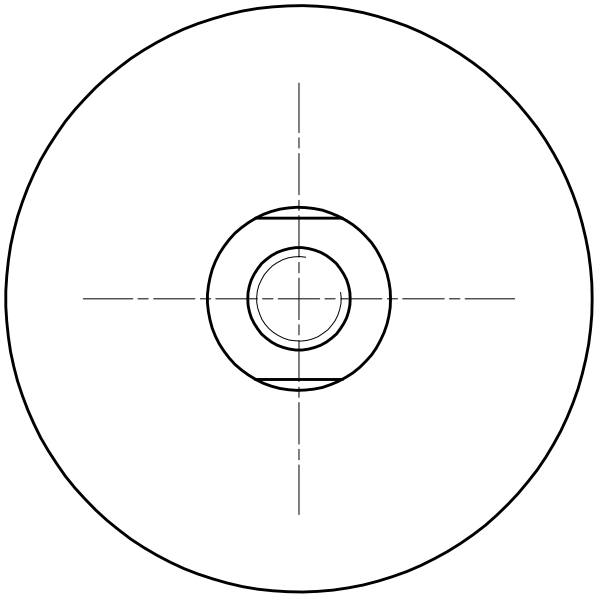

APMENGINEERING
www.apme.cz

NOHA STAVITELNÁ - VÝKYVNÁ: CPK80/M14-VA/VA