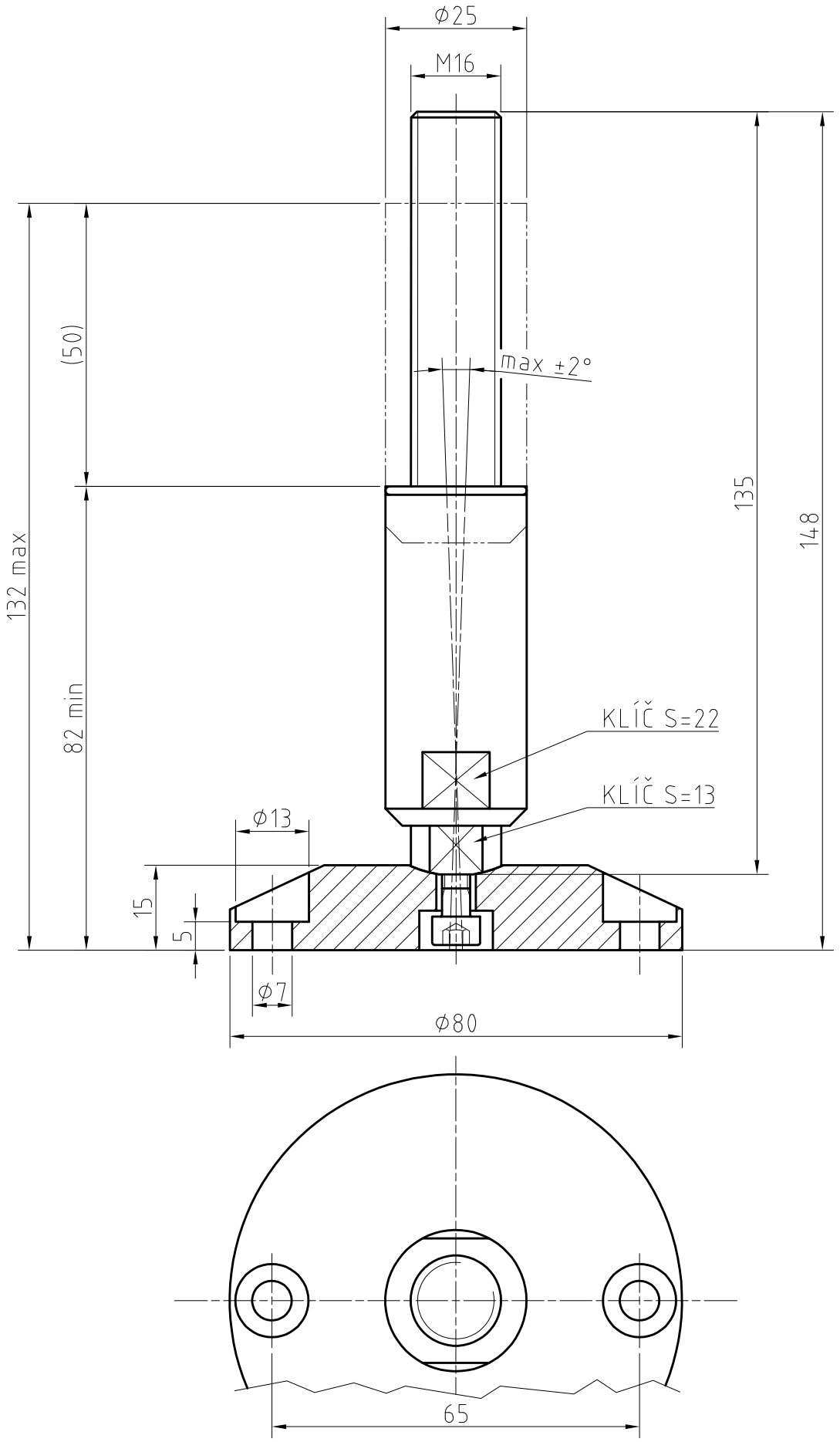

APMENGINEERING
www.apme.cz

NOHA STAVITELNÁ – VÝKYVNÁ: CPD80K/M16-VA/VA