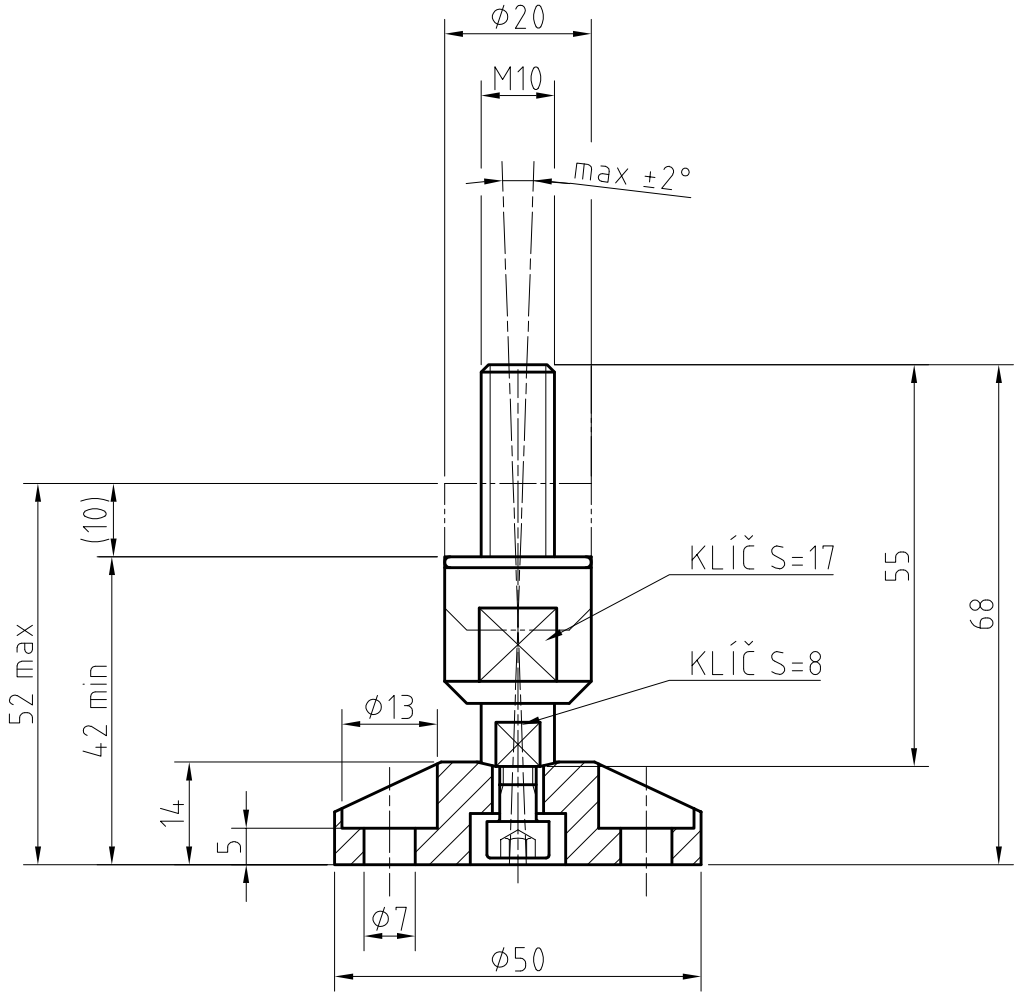

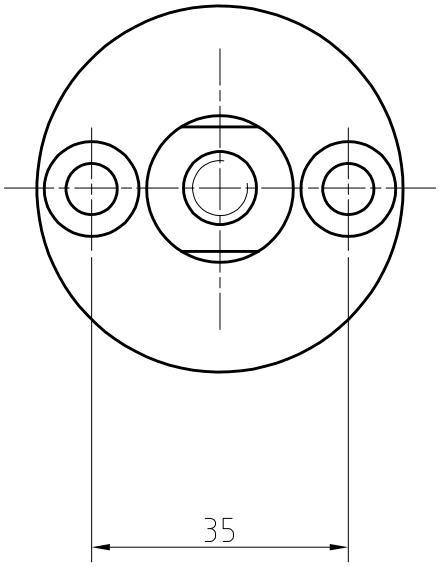

APMENGINEERING
www.apme.cz

NOHA STAVITELNÁ – VÝKYVNÁ: CPK50K/M10-VA/VA