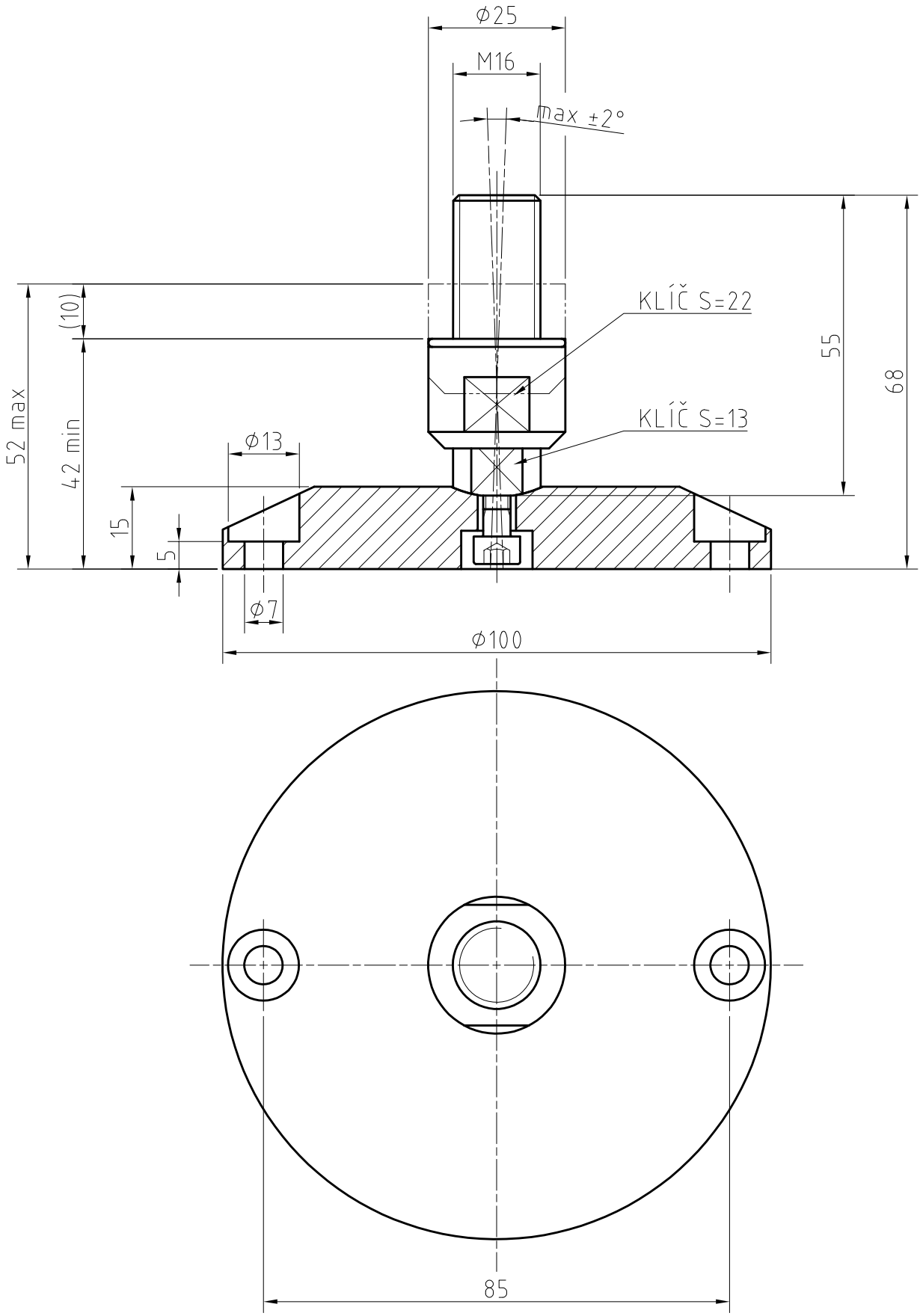

APMENGINEERING
www.apme.cz

NOHA STAVITELNÁ – VÝKYVNÁ: CPK100K/M16-VA/VA