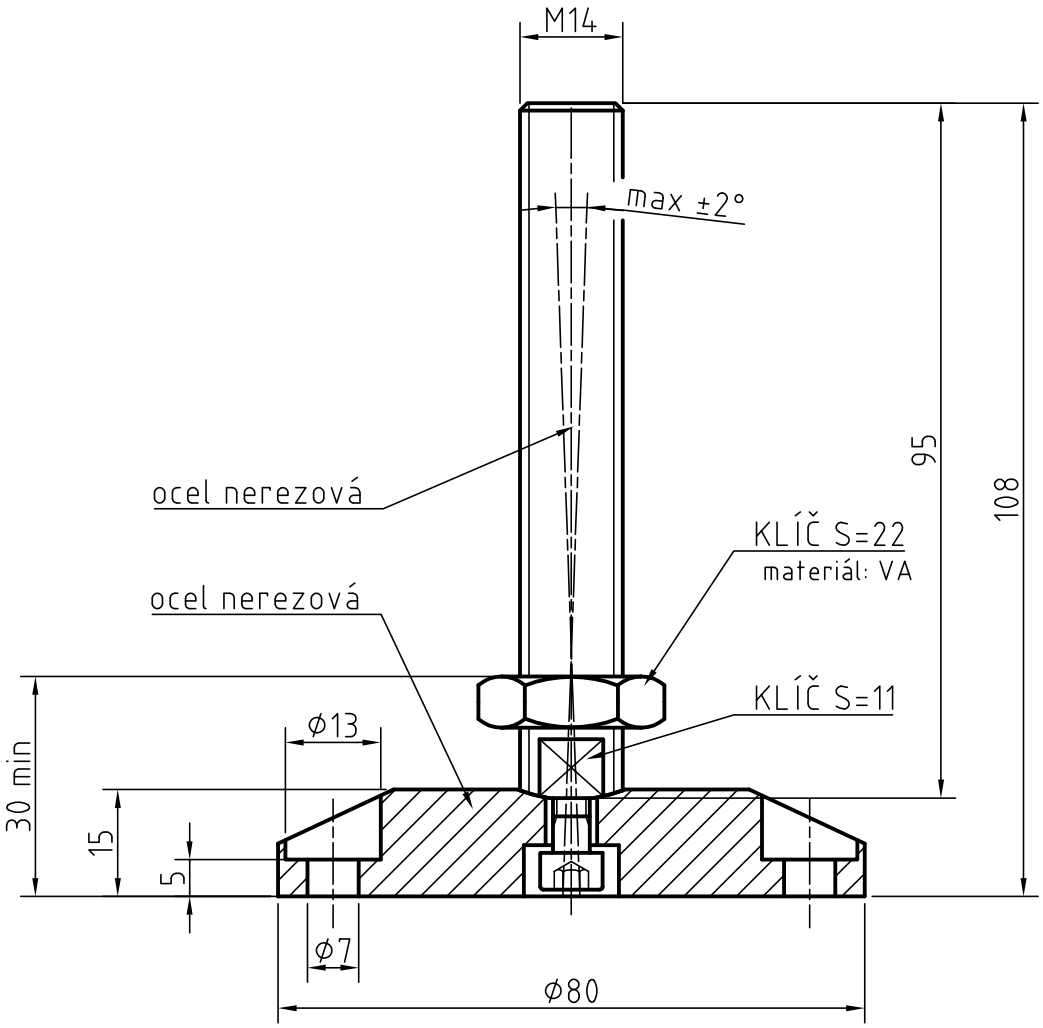


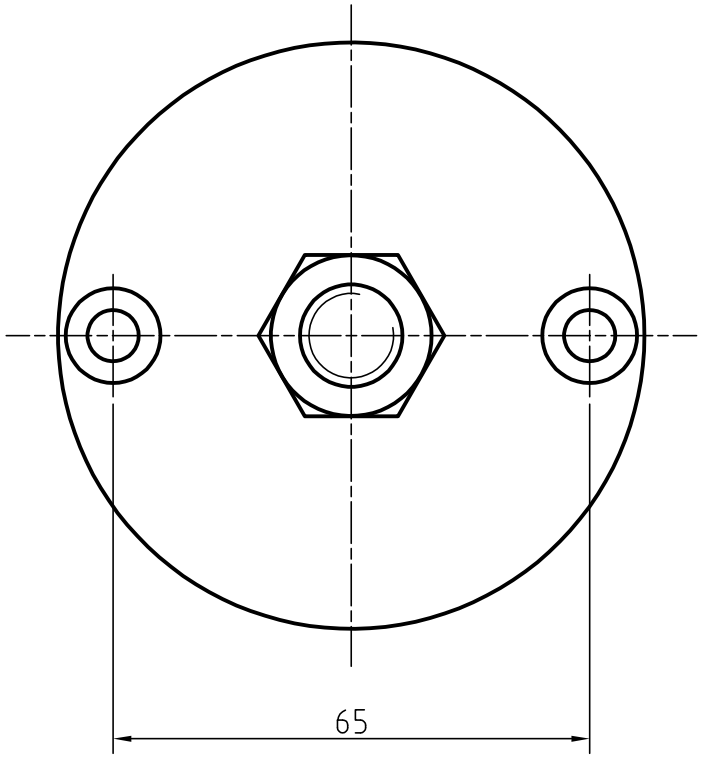


APMENGINEERING
www.apme.cz

# NOHA STAVITELNÁ – VÝKYVNÁ: 80K/M14-VA/VA