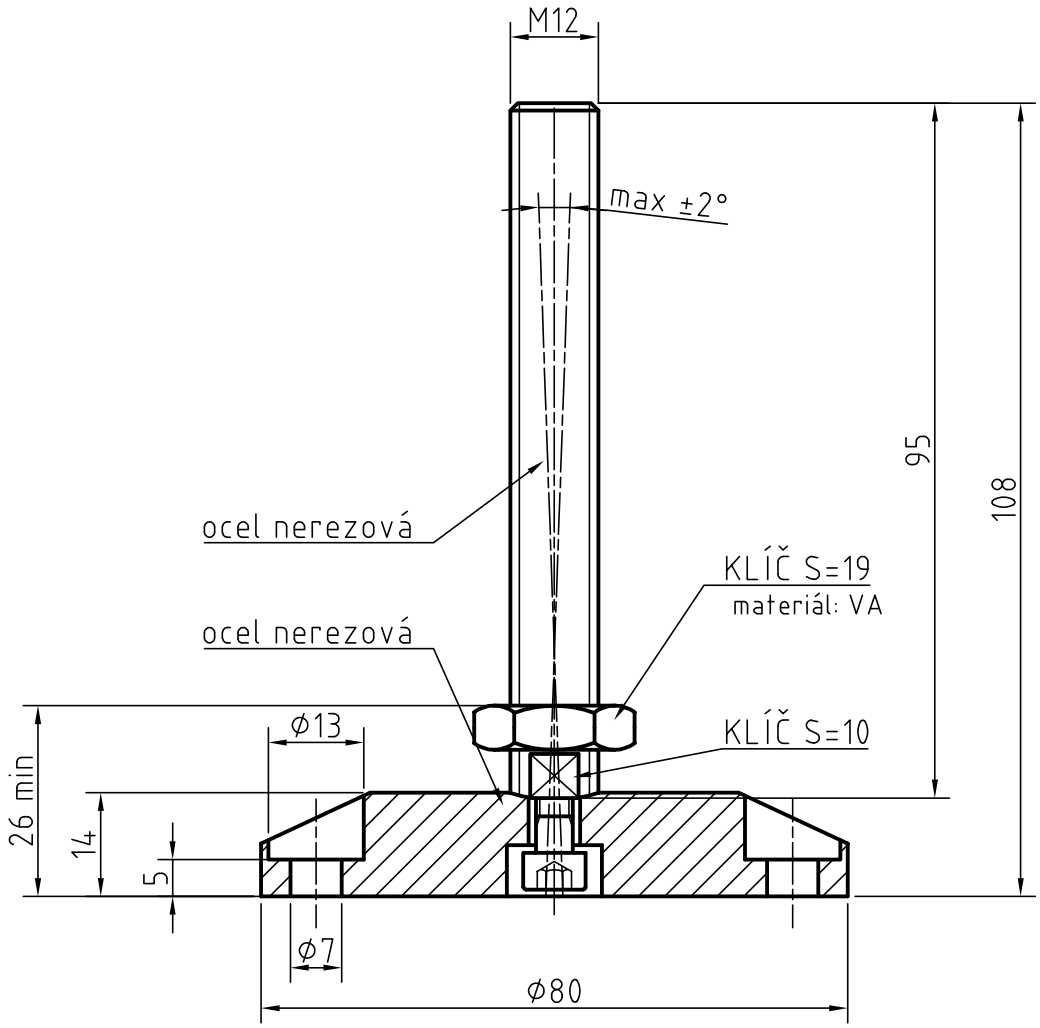

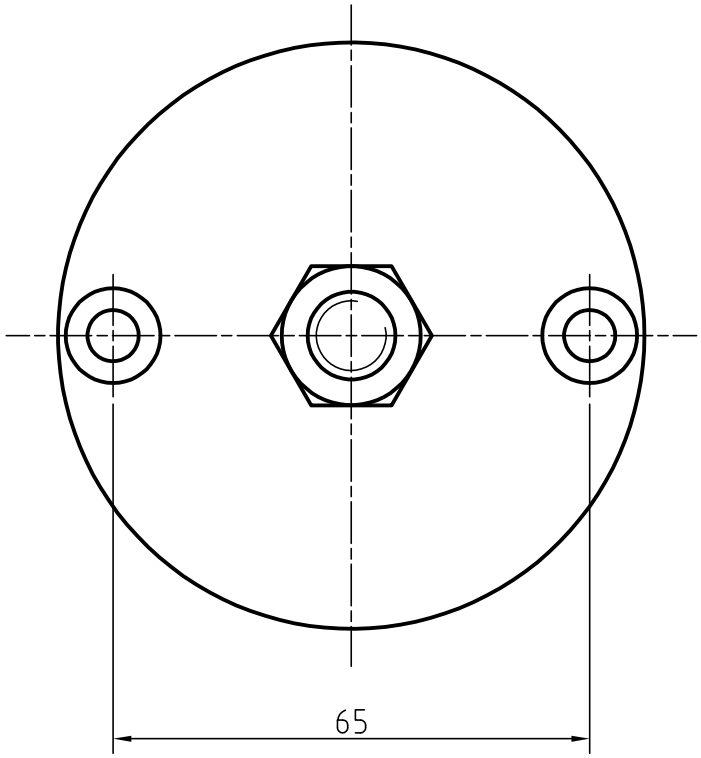

APMENGINEERING
www.apme.cz

NOHA STAVITELNÁ – VÝKYVNÁ: 80K/M12-VA/VA